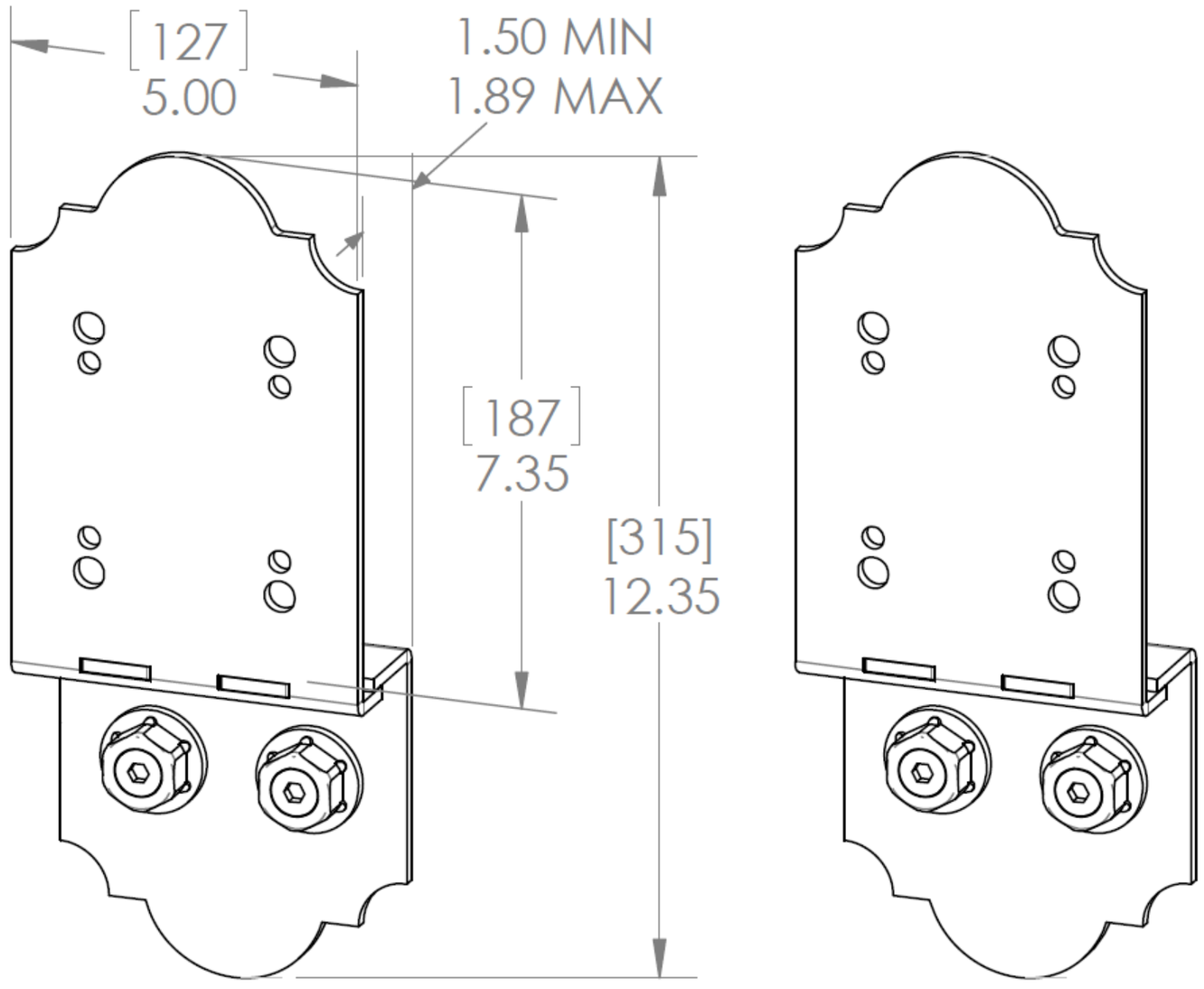
[127]
5.00
1.50 MIN
1.89 MAX
[187]
7.35
[315]
12.35

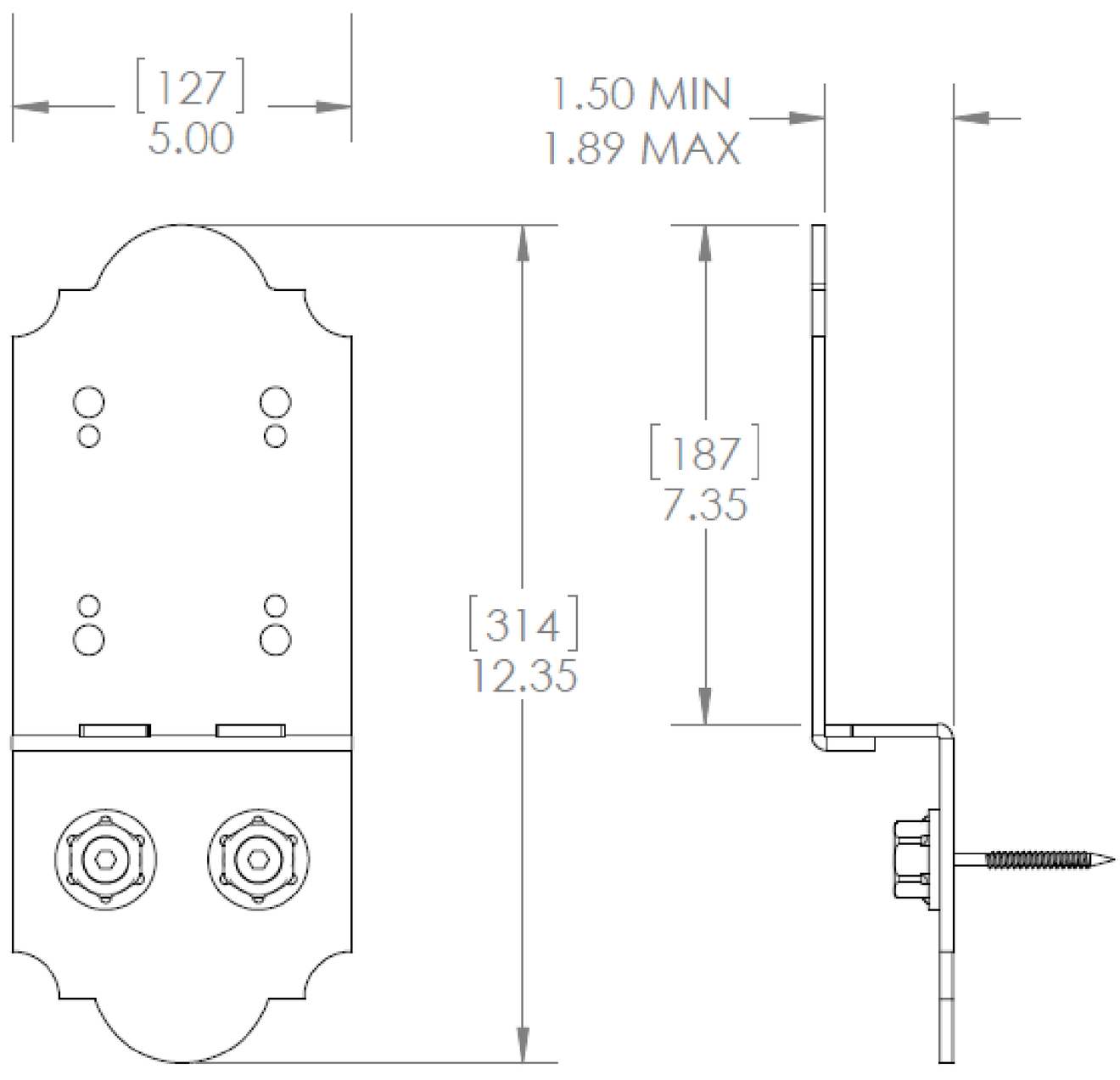
[127]
5.00
1.50 MIN
1.89 MAX
[187]
7.35
[314]
12.35